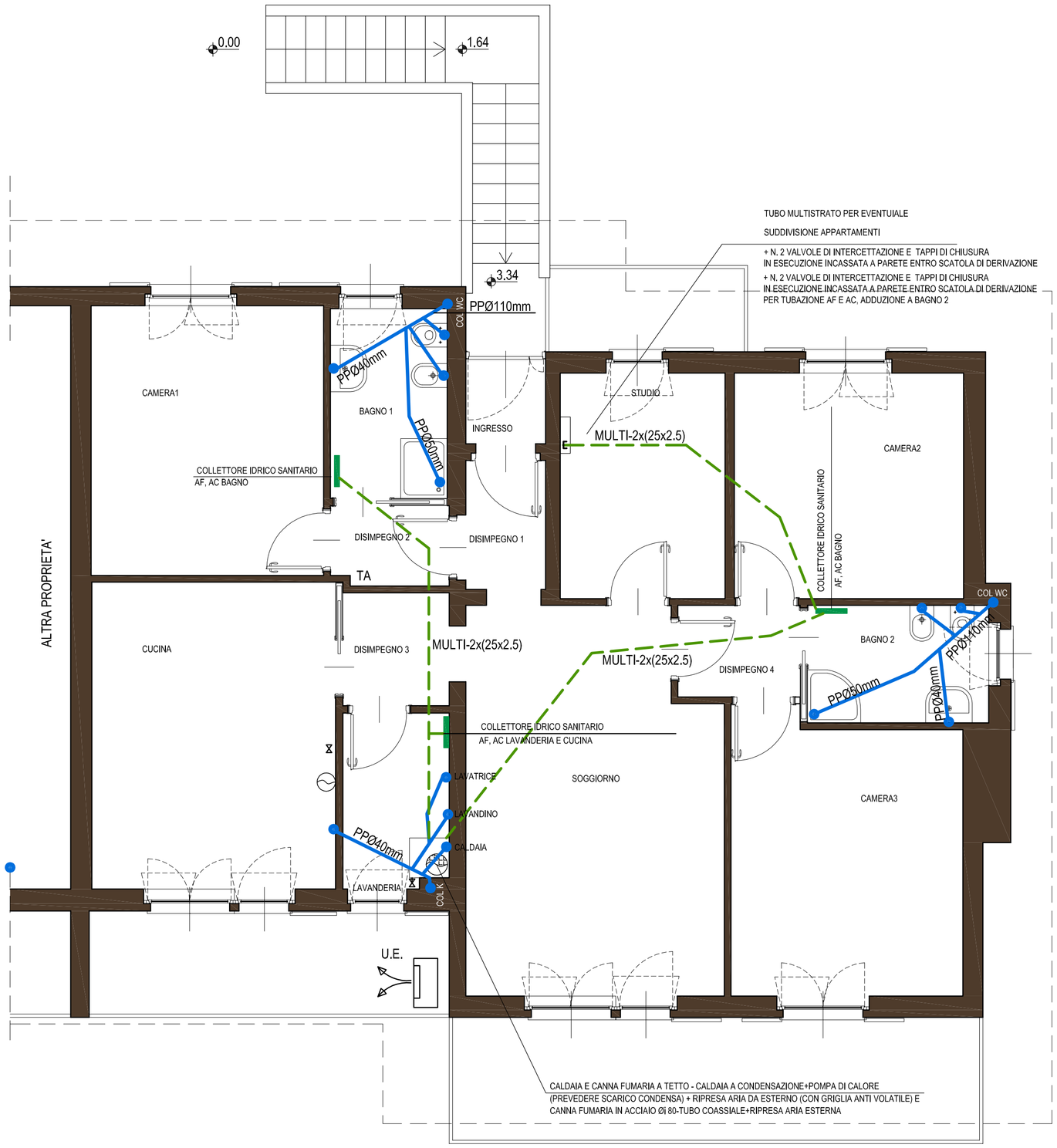

PIANTA PIANO PRIMO

ISOLAMENTO TUBAZIONI

IMPIANTO DI RISCALDAMENTO/CONDIZIONAMENTO			
SPESSORE ISOLAMENTI mm λ=0.04 W/m °C			
Ø	TUBAZIONI IN TRACCIA	TUBAZIONI IN CAVEDIO	TUBAZIONI IN LOCALI TECNICI E ALL'ESTERNO
	SPESSORE 30%	SPESSORE 50%	SPESSORE 100%
1/2"	9	15	30
3/4"	9	15	30
1"	9	15	30
1"1/4	12	20	40
1"1/2	12	20	40
54/60	12	20	40
70/76	15	25	50
82/89	20	30	55
107/114	20	30	60
>107/114	20	30	60
FINITURA	NESSUNA	ISOGENOPACK	ALLUMINIO

TUBAZIONI CUCINA

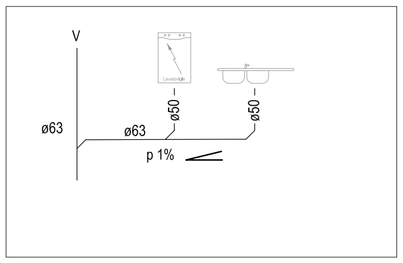

ALLACCIAMENTI IMPIANTISTICI PARTI PRIVATE

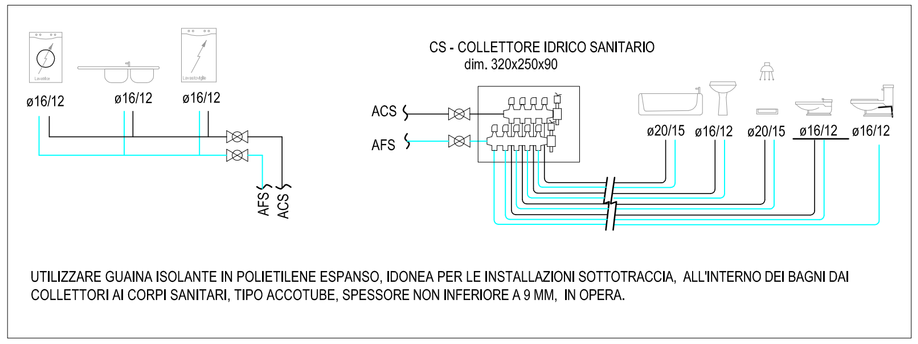

UTILIZZARE GUAINA ISOLANTE IN POLIETILENE ESPANSO, IDONEA PER LE INSTALLAZIONI SOTTOTRACCIA, ALL'INTERNO DEI BAGNI DAI COLLETTORI AI CORPI SANITARI, TIPO ACCOTUBE, SPESSORE NON INFERIORE A 9 MM, IN OPERA.

Comune di Olginate
PROVINCIA DI LECCO

diennepierre
diennepierre architetti associati
Massimo Negri
Chiara Pagano
Giovanni Ripamonti
Via Corti 2/c
23900 Lecco
tel/fax +39.0341.286647
dnpr@pec.it
www.dnpr.eu
P.IVA e c.f.03059320139

committente

ASSOCIAZIONE ONLUS L'ALTRA META' DEL CIELO - TELEFONO DONNA DI MERATE
Via S. Ambrogio, 17 - 23807 MERATE (LC)
C.F. 94027160137

oggetto

OPERE DI MANUTENZIONE STRAORDINARIA DELL'UNITA' IMMOBILIARE SITA IN OLGINATE, VIA RONCO PRADERIGO 12 - FG. 3 MAPP. 174, SUB. 40.

codice
L120

progettisti incaricati — architetto Chiara Pagano

data
30/06/2015

aggiornamento

design team

Ing. Pozzi Mauro
Via Rossini 17
23876 Monticello B.za (LC)
mauro.pozzi@gmail.com

aggiornamento

scala
1/50

oggetto

tavola n.

PROGETTO
IMPIANTO IDRICO SANITARIO

ME
01